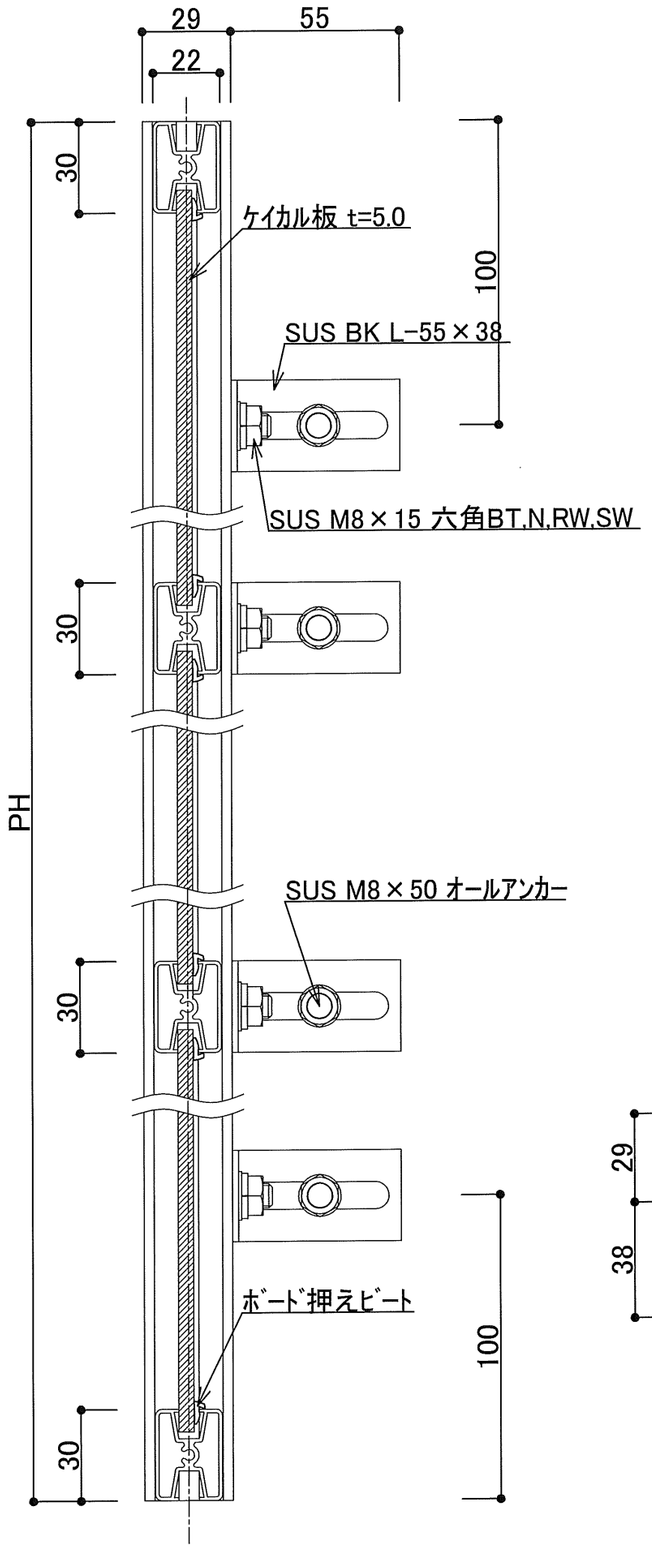

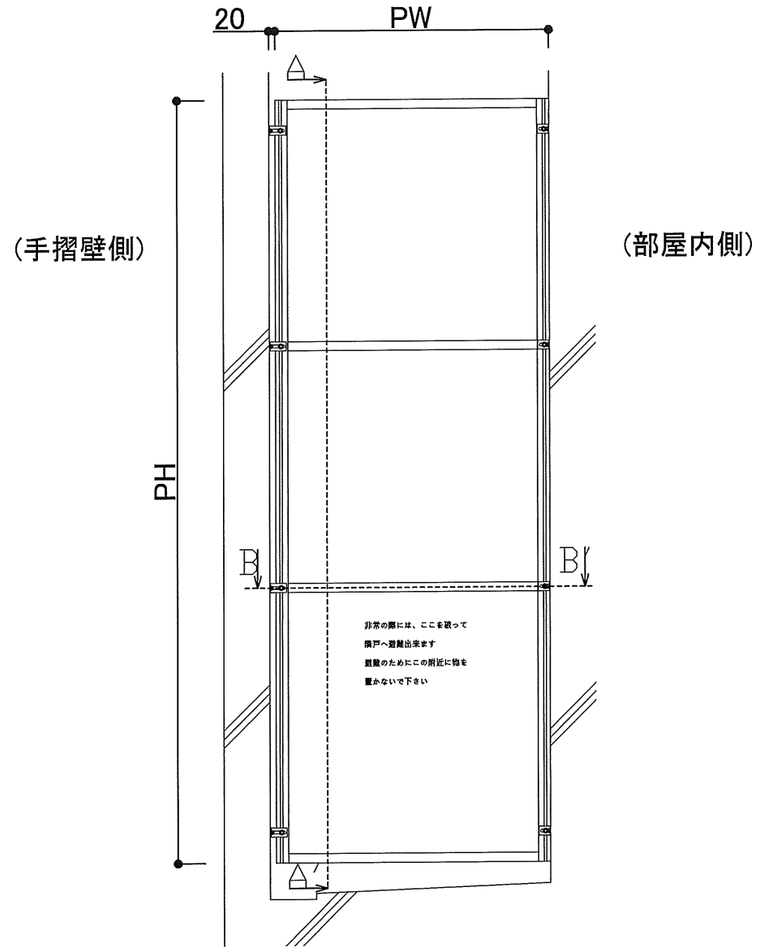

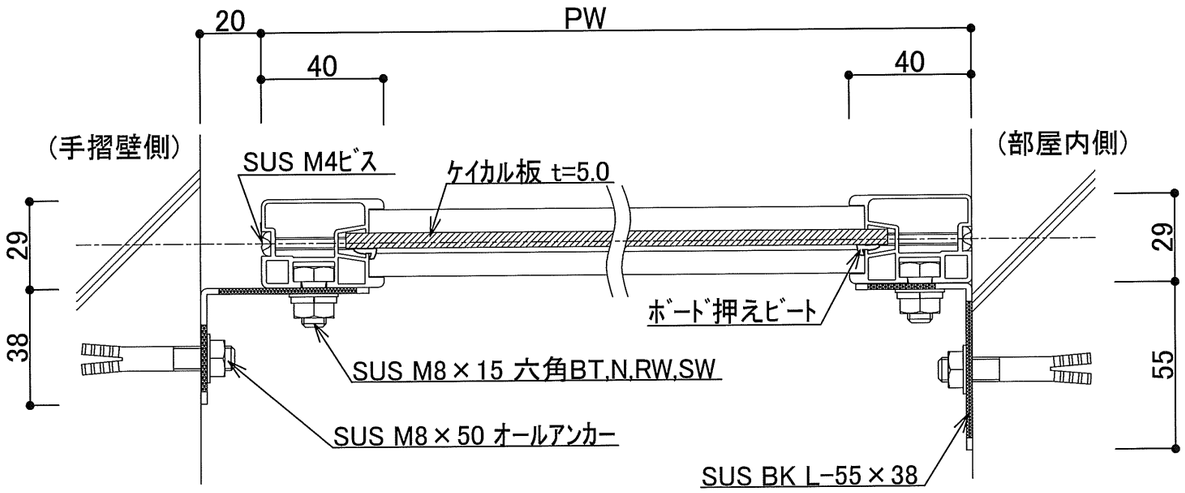

B-B'断面図 S=1/2

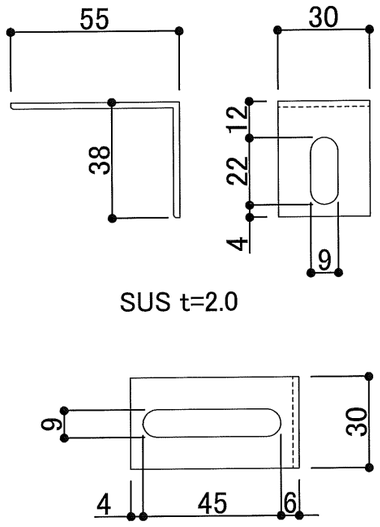

改訂	月 日	改訂内容		御承認	設計監理 殿	工事名	縮尺 1/2,1/20		図番
	12.3.13	新規作図			施工 殿	図面名 バルコニ隔板 詳細図	担当	製図 押川	